

CR - 2052-H23



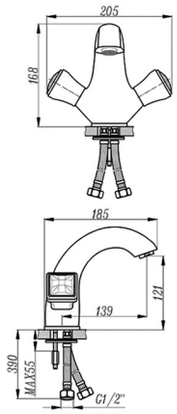

G - 1733-H15



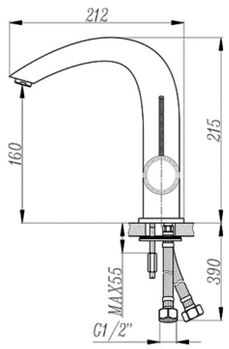

CR - 7362-H24



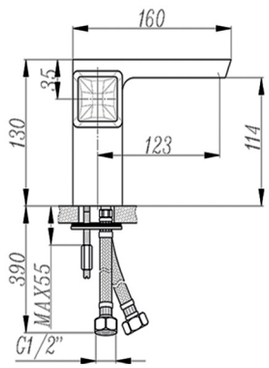

CR - 1750-H15



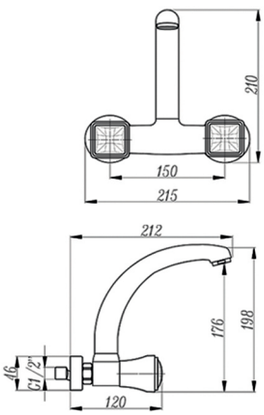

CR -1716-H23



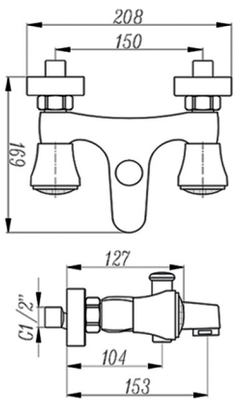

CR - 1712-H15



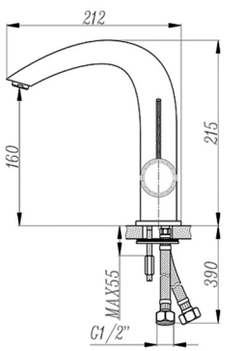

CR - 7362-H22



CR - 1750-H21

G - 1750-H21

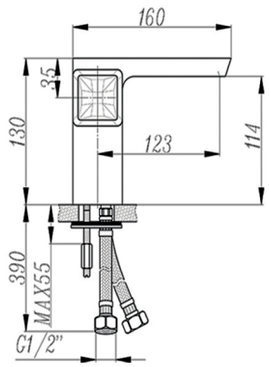



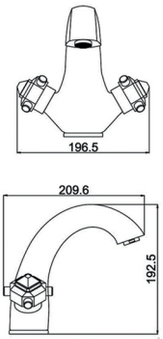

CR - 1732 - H12



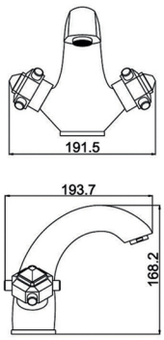

CR - 1733 - H12



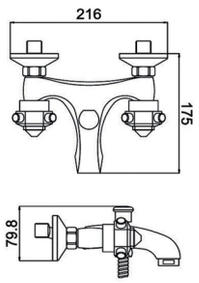

CR - 1712 - H12



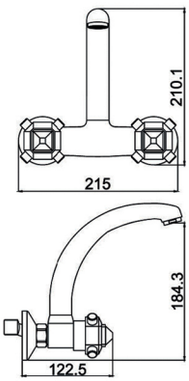

CR - 1733 - H12



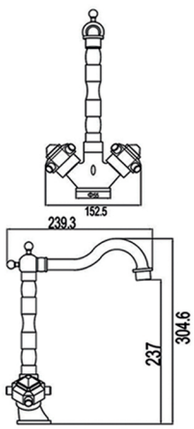

CR - 1715 - H12



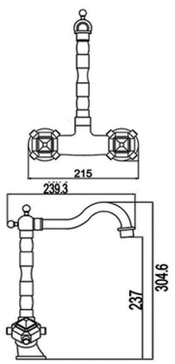

CR - 1716/15 - H12



1715/16 - H12

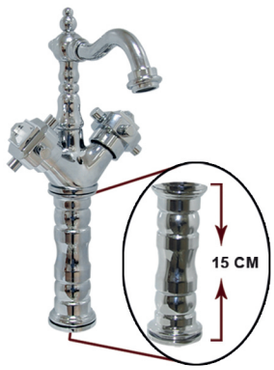

تطويلة خلاط كلاسيك



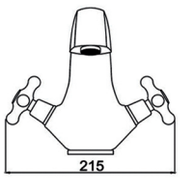

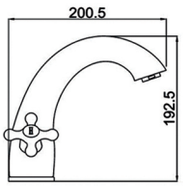

CR - 1732 - H5



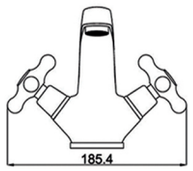

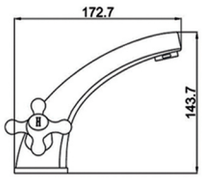

CR - 1731 - H5





CR-68526-H5

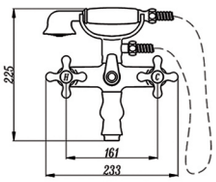

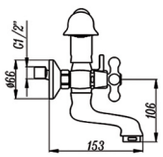



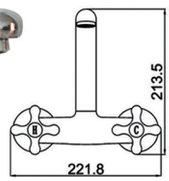

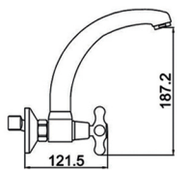

CR- 1716-H5



CR - 1712 - H5

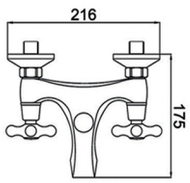

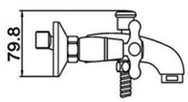

تطويلة خلاط كلاسيك



CR - 1715 - H5

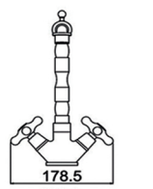

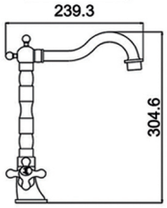



1715/16 - TH5





CR - 1815

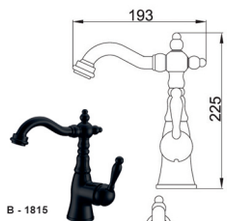

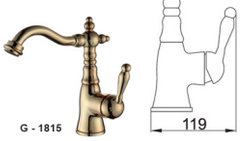



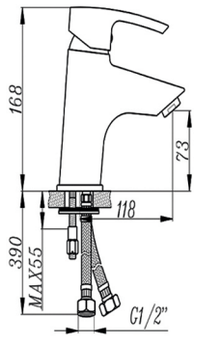

CR - 2962 - 433



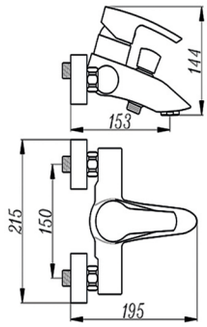

CR - 2960 - 433



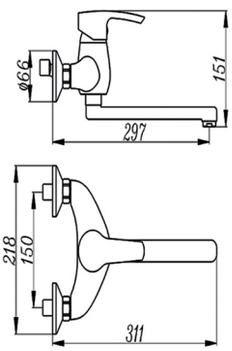

CR - 1886 - 433



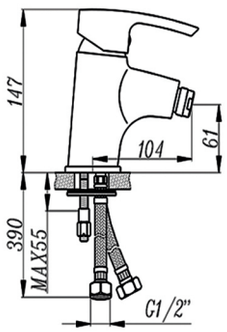

CR - 2964 - 433



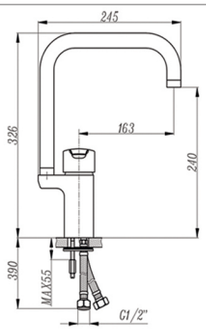

CR - 2997 - 433



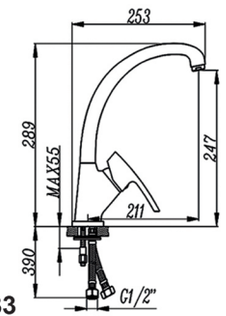

CR - 1897 - 433



Black

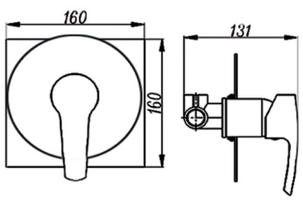

CR - 64116 - 433



Black

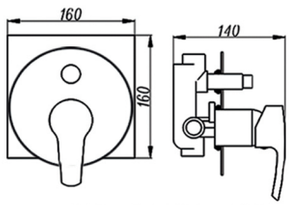

CR - 64115 - 433



Black

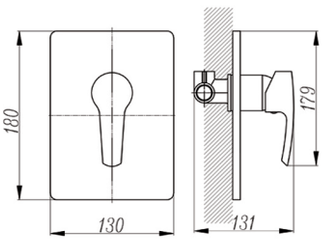

CR - 2965 - 433



Black

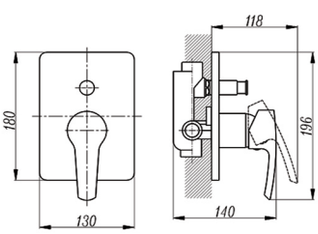

CR - 2966- 433



CR - 141



BALCK - 141

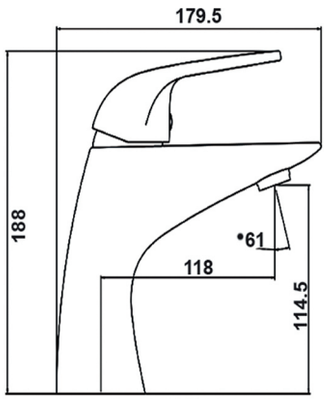



CR - 143



BALCK - 143

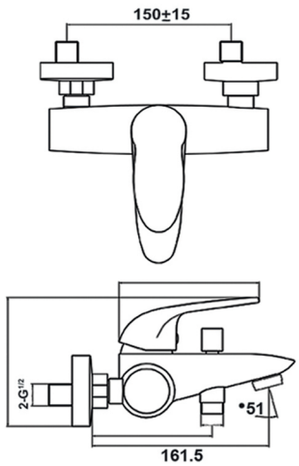



CR - 144



BALCK - 144

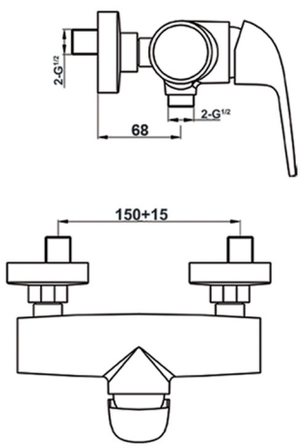

SET : EUSH526

EURO-STAR
ELEGANT DESIGN FOR EVERYDAY LIVING
MADE IN ITALY

صناعة ايطالي





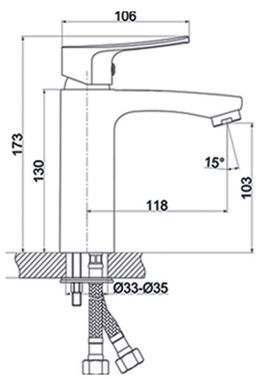

EUSH526-01





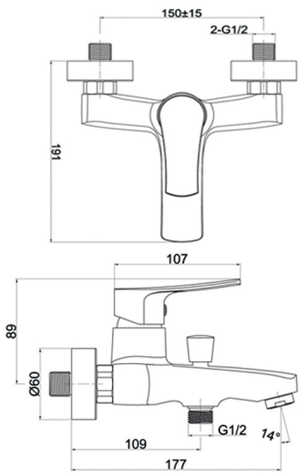

EUSH526-09





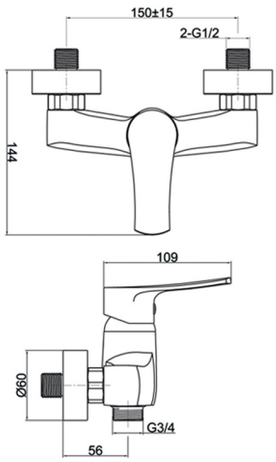

EUSH526-05







EUSH526-01A



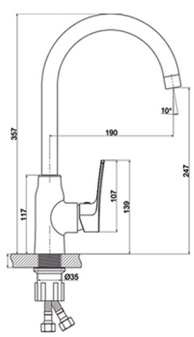

EUSH526-11L

SET : 290

EURO-STAR
ELEGANT DESIGN FOR EVERYDAY LIVING
MADE IN ITALY

صناعة ايطالي





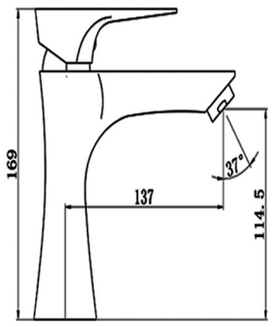

CR - 291



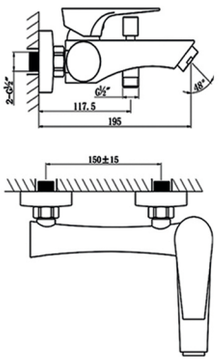

CR - 293



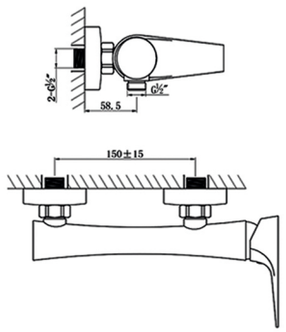

CR - 294

SET : COBRA - 439



CR - 3932-439





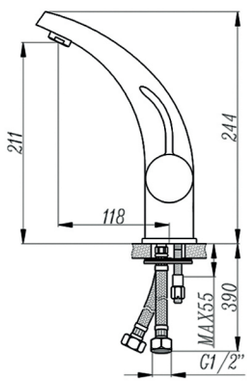



CR - 3986-439

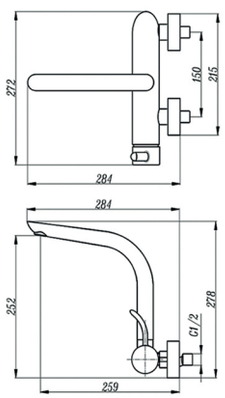



CR - 3930-439

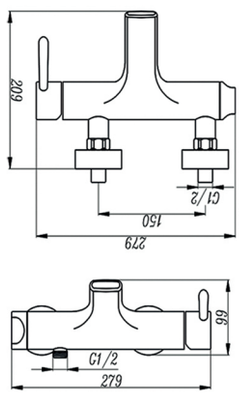

BASIN MIXER

EURO-STAR
ELEGANT DESIGN FOR EVERYDAY LIVING
MADE IN ITALY

خلاط مغسلة



حساس

SENSOR

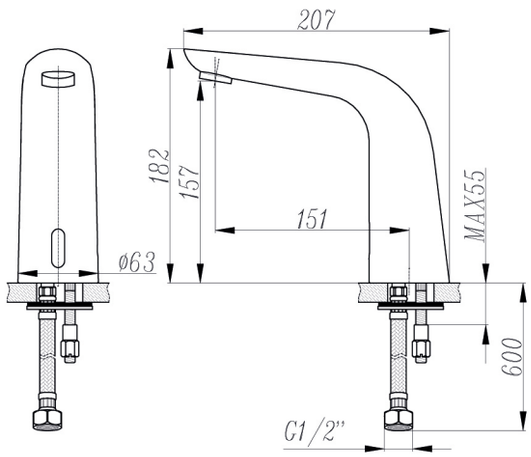

CR - 4612S



CR - NT 101 - 1



CR - 1962 - 473 S



CR - 3062 - 319

LONG BASIN MIXER

EURO-STAR
ELEGANT DESIGN FOR EVERYDAY LIVING
MADE IN ITALY

خلاط مغسلة طويل



CR - LX-1003



CR - 9201-1H

LONG BASIN MIXER

EURO-STAR
ELEGANT DESIGN FOR EVERYDAY LIVING
MADE IN ITALY

خلاط مغسلة طويل



CR - 3201 - 1

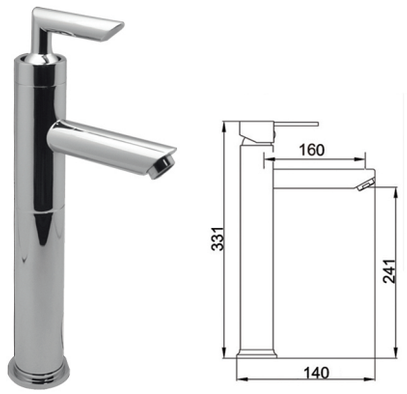

CR - 4801-H

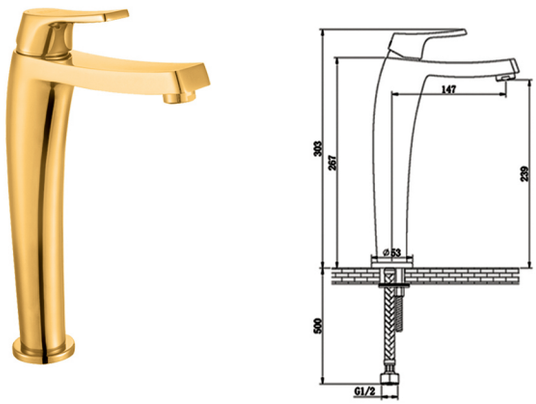

STELLA
CR-103

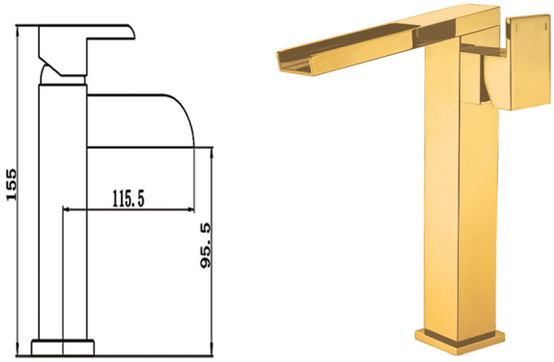

ESSENZA
CR-102

تطويلة خلاط كلاسيك



CR - 1815-318



B - 1815-318



G - 1815-318

تطويلة خلاط



KITCHEN MIXERS

EURO-STAR
ELEGANT DESIGN FOR EVERYDAY LIVING
MADE IN ITALY

خلاط مجلي أرضي



CR - 0088T-2



CR - SH526-11L



CR - 2997- 433



CR - 1897 - 432



CR - 145 - 3

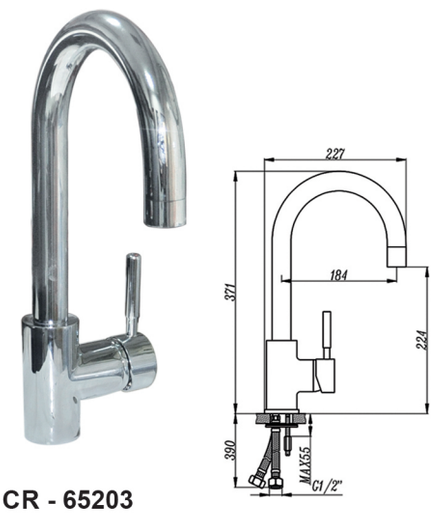

CR - 65203

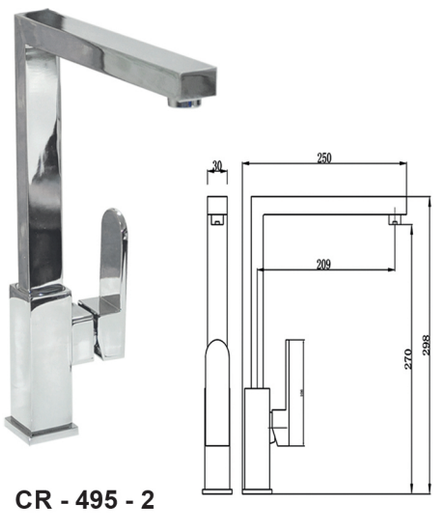

CR - 495 - 2

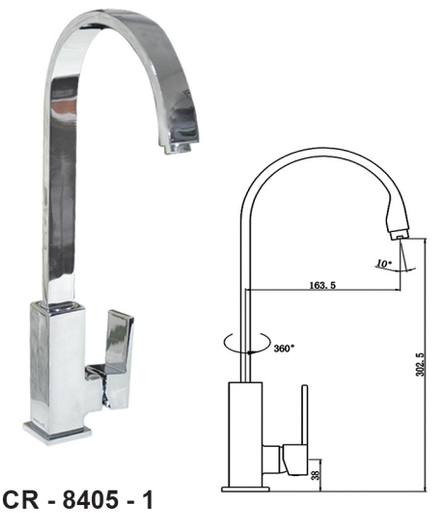

CR - 8405 - 1